UA

Günter & Hauer

- Bedienungsanleitung
- Instruction manual
- Istruzioni di montaggio e d'uso
- Prescriptions de montage et mode d'emploi
- Manual de instructiuni
- Instrukcja obsługi i montażu
- Predpis učbenik
- használati útmutató
- **Керівництво користувача**

Einbau Gaskochfeld

Вбудована газова варильна поверхня

MODEL:

GL 64 S

www.Gunter-Hauer.de

MODEL:

GL 64 S

ОПИС ПРИЛАДУ

Прилад являє собою газову поверхню з 4 пальниками і призначений для роботи з клапанами, які дозволяють регулювати рівні потоку кожного пальника, що використовує природний газ або зріджений газ.
Крім того, прилад обладнаний інтерфейсом з 7-сегментним дисплеєм і сенсорною клавіатурою.

ЗАГАЛЬНІ РИСИ

Прилад має наступні характеристики:

- Червоний 7 сегментний дисплей і індикатор для відображення рівня потоку кожного пальника, а також годин і установок.
- Сенсорна клавіатура з 15 сенсорними зонами для вибору рівня окремого пальника, установок, блокування клавіатури і функцій включення / виключення;
- П'ять виходів 24Vdc для моделюючих клапанів Brahma VPC01.
- Вихід 24Vdc для головного клапана Brahma VPC01, розташованого вище газового колектора.
- Вихід 24Vdc для приводу охолоджуючого вентилятора (макс. 2W)
- Використовується RS232 інтерфейс для системної діагностики
- П'ять плоских входів для електродів контролю полум'я пальників.
- Вихід 220-240Vac для запальника.
- Управління рівнями модуляцій, встановленими в пам'яті
- Можливість управління двома таблицями модулювання (G20 і G30)
- Інтегрована в прилад процедура для регулювання рівня мінімуму для кожного окремого пальника.
- Панель подачі напруги зроблена з використанням технології перемикання.
- Формат годин: 24г.

ЗАУВАЖЕННЯ ПО УТИЛІЗАЦІЇ ПРОДУКТУ

Більшість з використовуваних пакувальних матеріалів можуть бути перероблені і є нешкідливими для навколишнього середовища. Всі пакувальні матеріали з картону слід утилізувати в можливий найближчий час в спеціальному схваленому сховищі відходів.
Будь-яка полімерна плівка, полімерний обгортковий матеріал і пінопласт повинні завжди перебувати в недоступному для дітей місці, так як у випадку несвоєчасної утилізації матеріалів існує ризик удушення.
Будь ласка, утилізуйте всі матеріали з належною відповідальністю та врахуванням можливих наслідків для навколишнього середовища.

MODEL:

GL 64 S

ТЕХНІЧНІ ДАНІ

Робоча напруга:	220-240 V a.c.-10%
Частота:	50 – 60 HZ
Споживання енергії:	30 VA
Вихідні контакти трансформатора запалювання:	220 – 240 V a.c. -10% - 250mA - cos = 0,4
Контакт вимірювальних електродів:	Faston 4,8x0,8 mm або 2,8x0,8 mm
Робочий діапазон температур:	От -10°C до +85°C (не більше 50 °C для верхньої частини)
Рівень захисту:	IP x0

Код класифікації EN298		
Знак	Значення	Код
1° 2°	Атмосферний Пряме запалювання головного пальника	A M
3° 4° 5° 6°	Переустановка Автономне вимикання Фіксований час Непостійна операція	C L X N

Контроль полум'я: Прилад визначення полум'я використовує ректифікаційну здатність полум'я.

Мінімальна іонізація потоку:	0,2mA > c
Максимальна іонізація потоку: (напруга, що поступає, 264VRMS)	4,5mA > c
Рекомендована іонізація потоку	3 – 5 рази більше мінімуму
Макс. довжина кабелю:	1 m
Мінімальний опір електрода і контрольного кабелю до землі:	5 Ом
Максимальна паразитна ємність електрода:	1 nF
Макс. напруга короткого замикання:	<200Aac
Розміри:	466x67,5x44,5 mm
Вага:	приблизно 640 g
Матеріал корпусу:	Чорний TPA 6V0

ЧАСОВІ ВІДРІЗКИ

Час очікування (TW):	1 c
Безпечний час (TS):	4 c
Час реакції на обрив полум'я:	3 c (згідно EN 30-1-4)
Час між очікуванням або час між продуваннями:	10 c
Час очікування при блокуванні через симуляції полум'я:	10 c
Час перед-запалювання:	0 c
Кількість спроб запалювання:	3

MODEL:

GL 64 S

ІНСТРУКЦІЇ З ТЕХНІКИ БЕЗПЕКИ

Даний виріб схвалено для використання в Європі відповідно до директиви ЄС 90-396/CEE, 73/23/CEE del 19/02/1973 і 89/336/CEE і є придатним для приготування їжі в домашніх умовах. Виробник або дистриб'ютор не несуть відповідальності у разі неправильної експлуатації чи використання для цілей, що не передбачають приготування їжі в домашніх умовах на кухні.

Перед підключенням виробу до мережі електроживлення переконайтеся, що напруга і частота, зазначені на табличці, відповідають напрузі і частоті джерела електроживлення.

Даний виріб має заводські настройки для роботи на природному газі. Конфорки для зрідженого газу поставляються окремо з даним виробом і повинні встановлюватися кваліфікованим фахівцем під час монтажу. Також даний пристрій має бути перепрограмований для використання з скрапленим газом, за допомогою клавіатури пристрою.

Даний прилад повинен бути підключений до мережі живлення з робочою системою заземлення безпосередньо. Ця система повинна відповідати вимогам місцевих і національних правил техніки безпеки. Що стосується всіх електроприладів, рекомендується піддавати їх випробуванням, проведеним кваліфікованим електриком. Виробник не несе відповідальності за наслідки, які можуть мати місце в разі використання системи заземлення, що не відповідає вимогам (наприклад, у разі ураження електричним струмом).

Для газового з'єднання потрібне використання гнучкого шланга (не входить в комплект поставки). Це з'єднання має піддаватися випробуванню на наявність витоків уповноваженим інженером «з газової безпеки», і випробування газу повинні завершуватися випробуванням втрати тиску на лічильнику відповідно до технічних норм по газу. Повинен використовуватися тільки схвалений визначник витоку газу.
Даний пристрій і його зовнішні деталі повинні завжди утримуватися в чистому вигляді і регулярно піддаватися обслуговуванню та техобслуговування. Зовнішню поверхню виробу слід промивати м'якої мильною водою. На електричні частини варильної панелі не повинна потрапляти вода.

БЕЗПЕКА ПІД ЧАС ЕКСПЛУАТАЦІЇ

Газові варильні панелі мають пристрої, що сигналізують про зникнення полум'я, встановлені на всіх конфорках. У країнах Європи для установки варильної панелі використання пристроїв, що сигналізують про зникнення полум'я, є обов'язковим для установки варильної панелі в будь-якому місці. Розпал газових пальників здійснюється за рахунок нагрівальних елементів, вбудованих в систему автоматичного розпалювання. Ніколи не намагайтеся розпалити газові конфорки за допомогою відкритого полум'я.
Не використовуйте варильну панель для цілей, що не передбачають приготування їжі. Чавунні утримувачі для каструль сильно нагріваються, і конфорки, які використовуються зараз або недавно використовувалися, ні за яких обставин не можна залишати без нагляду, особливо у випадку ймовірності присутності дітей. Ніколи не залишайте каструлі або сковороди без нагляду. Ніколи не залишайте відкриту металеву решітку без нагляду, так як перегріте масло і жир можуть пошкодити пристрій.

БЕЗПЕКА ДІТЕЙ

Це пристрій не підходить для використання дітьми молодшого віку.
Дітям старшого віку слід пояснити особливості використання пристрою, щоб вони могли робити це безпечним способом.
Пакувальні матеріали повинні зберігатися в недоступному для немовлят і дітей молодшого віку місці.

ФУНКЦІЇ

Основними функціями пристрою є наступні:

- Режим очікування
- Блокування клавіатури, щоб запобігти небажаному запалюванню / зміні налаштувань
- 7 рівнів настройки інтенсивності полум'я для кожного пальника
- Безпечне блокування з ручним скиданням на клавіатурі
- Процедура настройки мінімального рівня полум'я для кожного пальника
- Налаштування використовуваного типу палива: природний / зріджений газ
- Налаштування часу відключення для кожного пальника
- Макс. час роботи для кожного пальника встановлено на флеш-пам'яті і відповідає 4 годинам
- Відображення температури на електронному табло
- Управління відхиленнями / помилками за допомогою ряду кодів на дисплеї.

ІНСТРУКЦІЇ З УСТАНОВКИ

- Пристрій спроектовано для знаходження в роботі менше 24 годин (система для непостійної роботи). Досягнення цього ліміту викликає відключення регулювань, щоб дати можливість пристрою перевірити власну ефективність.
- Даний автоматичний прилад є безпечним пристроєм і не повинен зазнавати змін. Відповідальність і гарантія виробника недійсні в разі самовільної зміни конструкції приладу користувачем.
- Правильно підключайте позитивну і нейтральну фази. Неправильне підключення позитивної і нейтральної фаз може створити небезпечну ситуацію.
- Перед запуском системи уважно перевірте підключення: неправильне підключення може пошкодити блок і погіршити безпеку пристрою.
- Підключайте та відключайте прилад тільки після відключення подачі напруги.
- Уникайте впливу на систему води.
- Уникайте установки проводів клапанів разом з високовольтним кабелем запалювання.
- Перед запалюванням переконайтеся, що нічого не встановлено на нагрівач, особливо в зоні контрольної панелі.
- Після включення зачекайте кілька секунд, поки закінчиться процедура автоматичного калібрування клавіатури.
- У випадку «часткового» короткого замикання або недостатнього опору між фазою і землею, напруга контрольного електрода може знизитися до рівня блокування через неможливість визначення сигналу полум'я.
- Установка повинна забезпечувати рівень захисту від електричного струму, еквівалентної подвійній ізоляції інтерфейсу користувача.

MODEL:

GL 64 S

ДІАГРАМА ЦИКЛУ (СТАНДАРТНИЙ ВИПАДОК. АКТИВОВАНИЙ ОДИН ПАЛЬНИК: ПРИКЛАД ПАЛЬНИК А)

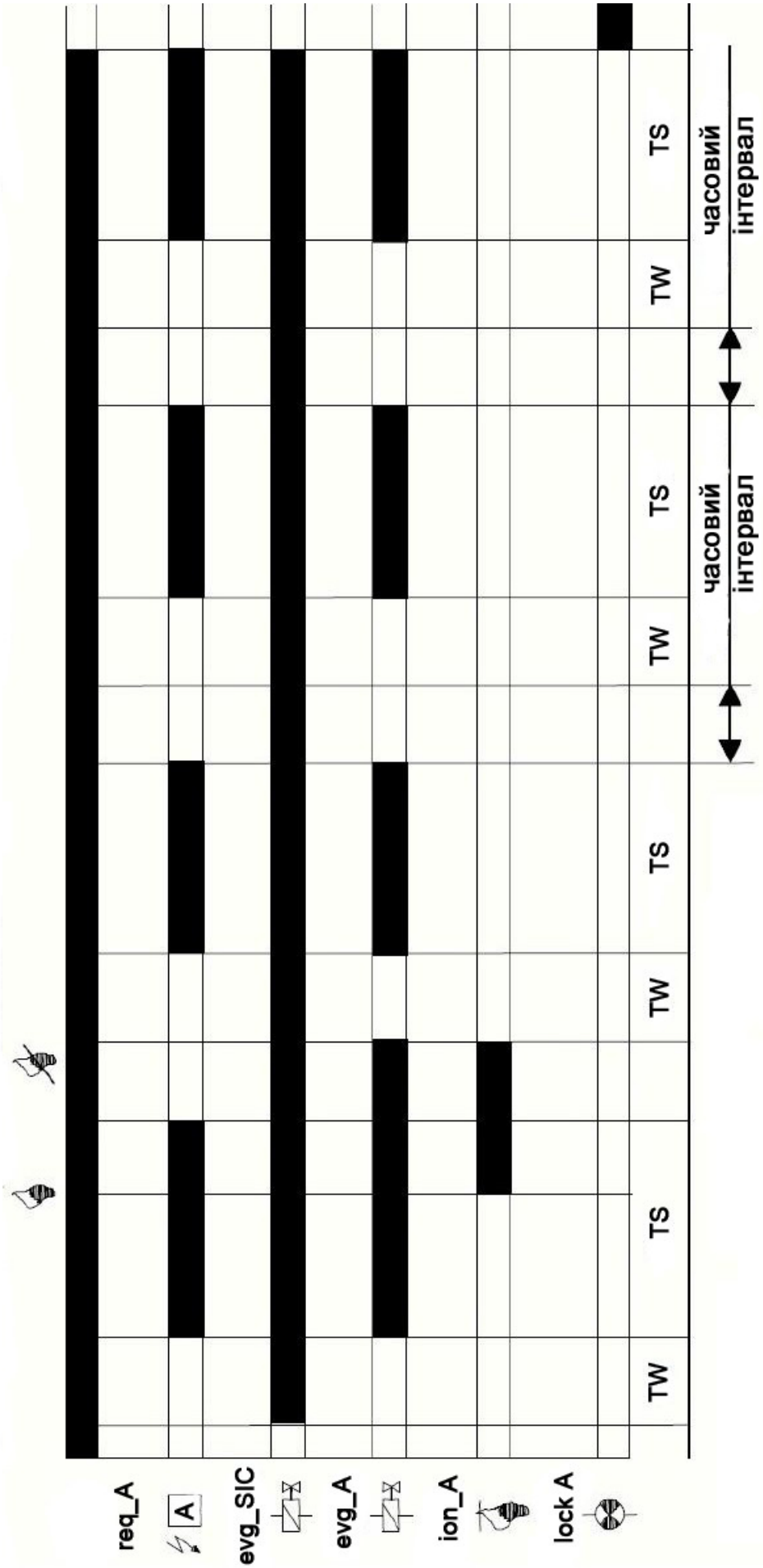

MODEL:

GL 64 S

ДІАГРАМА ЦИКЛУ (СТАНДАРТНИЙ ВИПАДОК. АКТИВОВАНІ ДВА ПАЛЬНИКА: ПРИКЛАД ПАЛЬНИКИ А В)

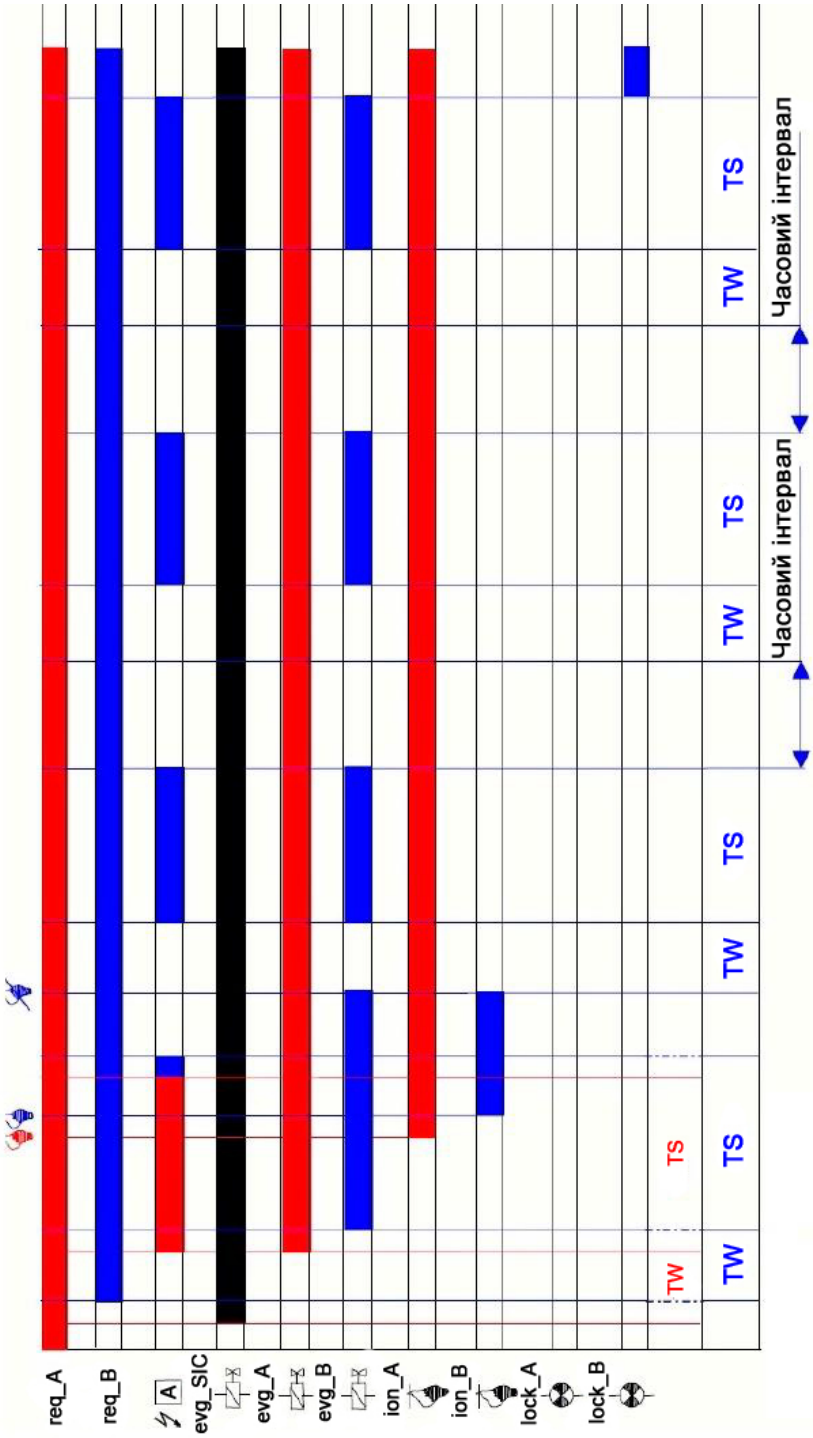

ПОЗНАЧЕННЯ:

- запал

Req_A - необхідно теплоти для пальника А
Req_B - необхідно теплоти для пальника В
evg_SIC - головний газовий клапан
evg_A - газовий клапан пальника А
evg_B - газовий клапан пальника В
ion_A - сигнал полум'я пальника А
ion_B - сигнал полум'я пальника В
lock_A - статус «блокування» пальника А
lock_B - статус «блокування» пальника В

MODEL:

GL 64 S

ДІАГРАМА ЦИКЛУ ДЛЯ ОПЦІЇ KNN (БЛОКУВАННЯ ЧЕРЕЗ ІМІТАЦІЇ ПОЛУМ'Я)

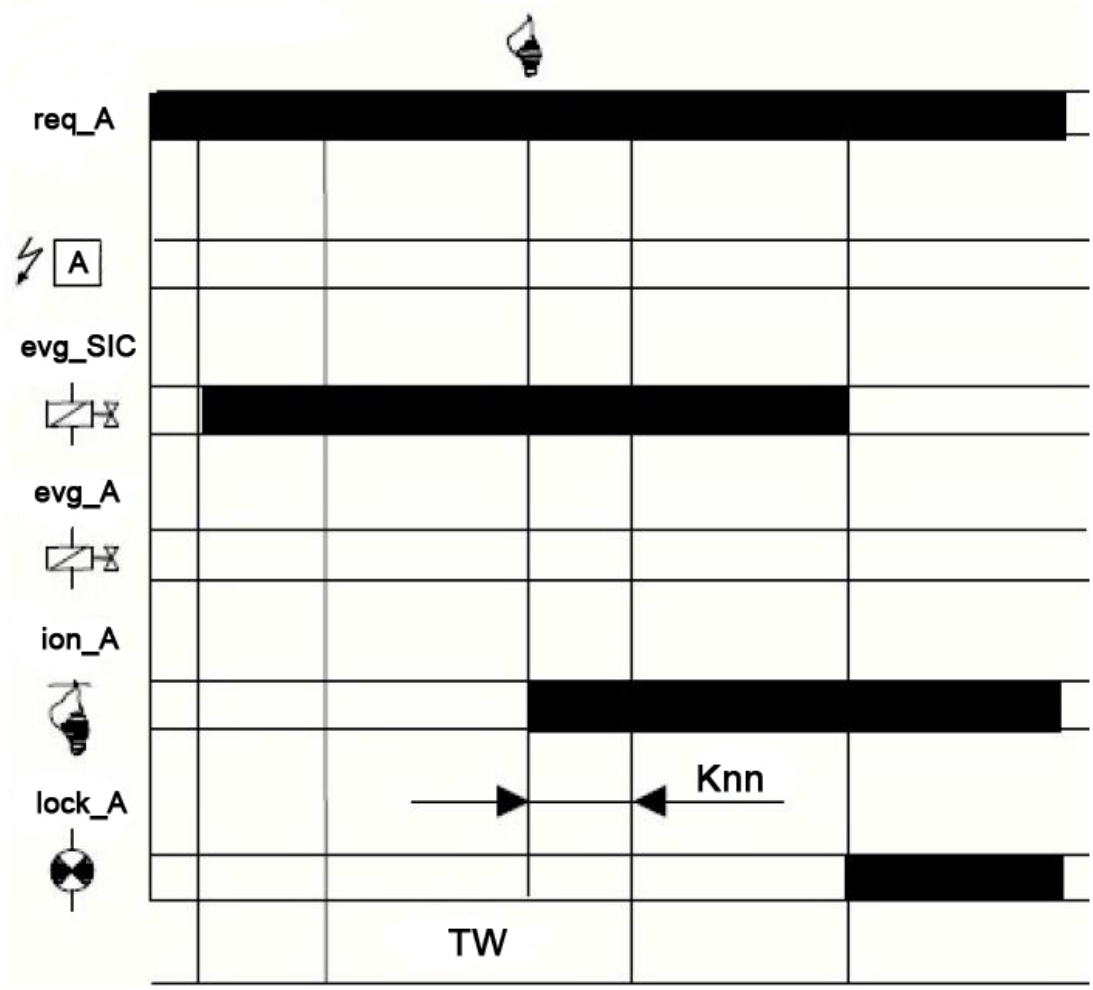

ФУНКЦІОНУВАННЯ

РОЗТАШУВАННЯ КЛАВІАТУРИ ТА ІНДИКАТОРІВ

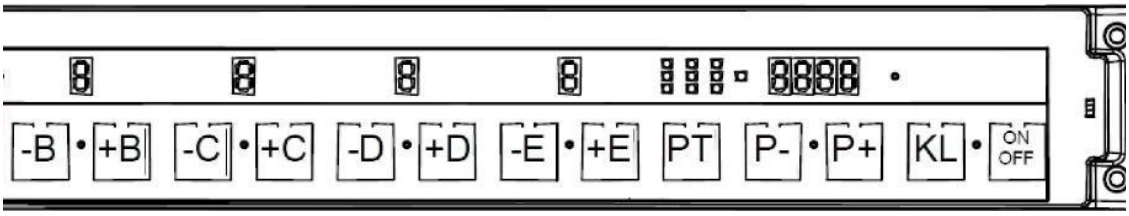

Коли пальники B ... E включені, індикатори праворуч від дисплея таймера включаються таким чином:

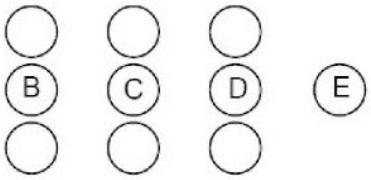

MODEL:

GL 64 S

РЕЖИМ ОЧІКУВАННЯ

Після подачі напруги на прилад, він виконує коротку самодіагностику і калібрування сенсорної клавіатури (всі дисплеї та індикатори включаються на кілька секунд). Після закінчення даної процедури дисплей повністю вимикається. У цьому режимі включити прилад можливо тільки лише натисненням кнопки **ON/OFF**.

ВКЛЮЧЕННЯ ПРИЛАДУ

Для включення приладу тримайте кнопку **ON/OFF** натиснутою як мінімум протягом 2 секунд. Прилад включиться, і дисплеї пальників покажуть нульовий рівень, що показує статус пальників «вимкнені».

УВІМКНЕННЯ ПАЛЬНИКІВ

Для включення пальника, натисніть відповідні кнопки **«+»** і **«-»** на контрольній панелі. Кнопки мають бути натиснуті одночасно і як мінімум протягом 1 секунди. Як тільки пальник включився, його рівень витрат встановлюється на максимальний, і відповідний дисплей показує рівень 7. Кожен пальник, таймер якої не був запрограмований, автоматично вимкнеться після 4 годин безперервної роботи. Включення пальника також відображається за допомогою індикатора, який буде горіти весь час, поки пальник включений.

УСТАНОВКА РІВНЯ ПОЛУМ'Я ПАЛЬНИКА

Поки пальник включений, для збільшення рівня полум'я натисніть кнопку **«+»**, для його зменшення натисніть кнопку **«-»**. При утримуванні кнопки в натиснутому положенні рівень полум'я постійно змінюється у відповідну сторону. Рівень полум'я варіюється від 1 до 7.

ВИКЛЮЧЕННЯ ПАЛЬНИКА

Пальник може бути відключений одночасним натисканням відповідних кнопок **«+»** і **«-»**.

Якщо пальник був включений тривалий час, при його виключенні дисплей покаже миготливу букву **«H»**, і індикатор пальника буде включений (пальник все ще гарячий). Якщо пальник вимкнений, кількість залишкового тепла буде відбиватися на екрані постійною літерою **"H"**.

Після необхідного часу, дисплей і індикатор відключаться.

ВИМИКАННЯ ВСІХ ПАЛЬНИКІВ / ПОВЕРХНІ

Для виключення всіх пальників одночасно, натисніть кнопку ON/OFF на короткий час; в цьому випадку прилад перейде в режим очікування.

УСТАНОВКА ЧАСУ ВІДКЛЮЧЕННЯ ПАЛЬНИКА

Прилад дозволяє встановити певну затримку для кожного пальника, після якої пальник вимикається автоматично.

Для установки часу для пальника, натисніть кнопку **«PT»**, після цього індикатор пальника **B (Ld-B)** праворуч від дисплея таймера включиться, вказуючи, що обраний пальник **A**. Натисканням кнопок **«P+»** або **«P-»** можливо вибрати пальник для установки таймера. Обраний пальник відображається включенням відповідного індикатора **(Ld-x)**. Дисплей таймера покаже **0.00**, тому що таймер деактивований для цього пальника. Миготливі цифри зліва від точок показують години, праворуч - хвилини. Натискання кнопок **«P+»** або **«P-»** дозволяє збільшувати або зменшувати кількість годин роботи від 0 до 9. При утримуванні кнопок **«P+»** або **«P-»** години змінюються постійно.

Для введення кількості хвилин, натисніть кнопку **«PT»** знову. Цифри праворуч від розділових точок почнуть мигати і можна зробити установку хвилин, так само як і робилося для годин.

У ході програмування поточні налаштування можуть бути скинуті в будь-який час одночасним натисканням кнопок **«P+»** і **«P-»**. Час, встановлений на 0, деактивує таймер пальника. Для підтвердження часу, встановленого на дисплеї, натисніть кнопку **«PT»**. Тепер тільки індикатор пальника з включеним таймером включиться і буде мигати.

У ході програмування, якщо протягом 10 секунд не натиснути жодної клавіші, процедура установки автоматично переривається, буде відображатися поточний час. Всі процедури по установці скидаються, і активуються попередні установки.

Таймер можна програмувати на виключеному пальнику, однак відлік почнеться тільки після його включення. Після досягнення потрібного часу, пальник з годинниковим механізмом відключається, і одночасно подається звуковий сигнал протягом 30 секунд (можна відключити натисканням кнопки **«PT»**).

Відповідний таймер відключається у разі, якщо пальник вимикається користувачем.

НАСТРОЙКА ГОДИННИКА

Після відключення живлення час на годиннику приладу необхідно переустановити. Для налаштування годинника натисніть кнопки **«PT»** і **«KL»** одночасно, не менше ніж на 3 секунди, коли прилад включений, а пальники вимкнені.

Миготливі цифри зліва від точок позначають години, праворуч хвилини. Натискання кнопок **«P+»** або **«P-»** дозволяє збільшувати або зменшувати кількість годин, а утримання кнопок **«P+»** і **«P-»** дозволяє міняти кількість годин постійно.

Для налаштування хвилин ще раз натисніть кнопку **«PT»**. Цифри на правій стороні від точок (хвилини) почнуть мигати. Процедура зміни хвилин така ж, як і для годин. Натисніть кнопку **«PT»** знову для збереження часу.

РОЗБЛОКУВАННЯ ПАЛЬНИКА

Якщо пальник в статусі блокування, його дисплей відображає **"b"**. Скидання блокування може бути виконане при натисканні кнопок **«-B»** і **«KL»** одночасно не менше 2 секунд. В кінці процедури блокування, пальники будуть встановлені на рівень 0 і будуть готові до нового запуску.

Примітка: якщо процедура скидання повториться 5 раз в 15ти хвилинний період, дисплей пристрою відобразить **Ft06** і не дозволить подальші спроби скидання протягом наступних 15 хвилин.

БЛОКУВАННЯ КЛАВІАТУРИ

Активується натисненням однієї кнопки **«KL»** більш ніж на 2 секунди. Рівні всіх пальників залишаються незмінними. Якщо клавіатура заблокована, будуть відображатися всі точки на дисплеях пальників, а рівні пальників або настройки таймера не можуть бути змінені, тому що єдиною робочою кнопкою буде **ON/OFF**. Неможливо скинути пальник в стані блокування при заблокованій клавіатурі. Тому необхідно розблокувати клавіатуру, перш ніж виконувати процедуру скидання пальника.

РОЗБЛОКУВАННЯ КЛАВІАТУРИ

Клавіатура розблокується натисканням кнопок **«KL»** і **«+B»** більш ніж на 2 секунди. Розблокування клавіатури сигналізується зникненням точок на дисплеях.

ПРОЦЕДУРА РЕГУЛЮВАННЯ МІНІМАЛЬНОГО І СЕРЕДНЬОГО РІВНІВ ПОТУЖНОСТІ ПАЛЬНИКІВ

Процедура дозволяє інженеру (техніку) змінювати як попередньо встановлений мінімальний, так і середній рівень потужності для адаптації до джерела подачі газу. Процедура починається натисканням кнопок, позначених як **«+»** і **«-»** на газовому пальнику **B** одночасно з натисканням кнопок **«+»** і **«-»** на газовому пальнику **E** протягом 3 секунд при повністю відключених пальниках.

Початок процедури регулювання відобразиться на дисплеї таймера словом **"MIN"**. У цей момент можна вибрати пальник для регулювання, використовуючи кнопки **«P+»** і **«P-»** (обраний пальник відобразиться включенням відповідного індикатора **(Ld-x)**. Після підтвердження вибору кнопкою **«PT»**, на обраному пальнику включиться мінімальний рівень, і буде можливо збільшити або зменшити мінімальний рівень, використовуючи кнопки **«P+»** і **«P-»** відповідно. Для регулювання середнього рівня необхідно привести пальники до необхідного рівня, використовуючи відповідні кнопки **«+»** і **«-»**. Після цих операцій можливо збільшити або зменшити потужність відповідно до обраного рівню.

У ході регулювання мінімального і середнього рівнів, дисплей рівня полум'я відображає рівень, який регулюється, в той час як дисплей таймера відображає **"MIN"**, змінюючи цифри після коми як описано в таблиці модулювання. У ході змін рівнів пальника, миготливі індикатори рівня на дисплеї показують, що система не досягла стабільної потужності, відповідної даному рівню. Для підтвердження потужності, бажаної для кожного пальника, необхідно натиснути кнопку **«PT»**. Слово **"MIN"** залишиться на дисплеї, і на даному етапі можливо натиснути кнопку **«PT»** для виходу або вибрати інший пальник для регулювання, використовуючи кнопки **«P+»** і **«P-»**. Рівні потужності збережуться в пам'яті приладу і використовуються при його нормальній роботі.

Примітка: можливе калібрування рівнів з 1 по 6. Калібрування рівня 7 неможливе.

ВИБІР ТИПУ ГАЗУ

Можлива конфігурація приладу під метан або скраплений газ. Вибір типу газу можливий, тільки коли прилад включений, а всі пальники вимкнені. Необхідно натиснути кнопки **«-B»**, **«-C»** і **«P-»** одночасно як мінімум протягом 2 секунд. Почнеться процедура вибору типу газу, всі дисплеї рівня виключаться, а на дисплеї таймера відобразиться **«Met»** або **«Gpl»**, згідно актуальному статусу. Можна змінити тип газу натисканням кнопок **«P+»** або **«P-»** і підтвердити вибір натисканням **«PT»**. Запуск даної процедури скасує всі установки таймерів кожного пальника.

ПОКАЗНИК ВНУТРІШНЬОЇ ТЕМПЕРАТУРИ

У пристрої є температурний датчик, так що можливий вивід показника температури на дисплей таймера. Візуалізація внутрішньої температури активується натисканням кнопок **«+B»**, **«-B»**, **«P+»** і **«P-»** одночасно як мінімум на 3 секунди. Коли активована візуалізація внутрішньої температури, неможливо встановити таймер пальника, тобто кнопка **«PT»** неактивна. Для деактивації візуалізації внутрішньої температури використовується та ж комбінація кнопок.

ПРОЦЕДУРА ДЛЯ ТЕСТУ ДИСПЛЕЯ

Можливо включити всі дисплеї на певний час одночасним натисканням кнопок **«P+»**, **«KL»** і **«ON/OFF»** на одну секунду протягом 5 секунд з моменту підключення приладу до електричної мережі. Це дозволяє перевірити, що всі дисплеї працюють коректно і поєднати символи на склі з дисплеєм. Неможливо розпочати дану процедуру після закінчення 5 секунд після включення. Якщо процедура розпочата, клавіатура вимикається. Для виходу з процедури необхідно відключити прилад від джерела живлення.

ПРОЦЕДУРА ДЛЯ ОДНОЧАСНОГО РОЗПАЛЮВАННЯ ВСІХ ПАЛЬНИКІВ

Можливо розпалити всі пальники одночасно натисканням кнопок **«P+»**, **«P-»**, **«KL»** і **«ON/OFF»** на 1 секунду протягом 5 секунд з моменту підключення приладу до електричного ланцюга.

Це дозволяє перевірити, що всі пальники працюють після складання приладу.

ПРОЦЕДУРА СКИДАННЯ ДО ЗНАЧЕННЯ, ЗАДАНОГО ЗА ЗАМОВЧУВАННЯМ

Можливо скинути значення мінімального і середнього рівнів потужності пальників, а також тип використовуваного газу назад до заводських налаштувань. Ця процедура активується натисканням кнопок **«+»** і **«-»** на пальнику **B** разом з кнопками **«+»** і **«-»** на пальнику **D** на 1 секунду протягом 5 секунд з моменту підключення приладу до електричного ланцюга.

Старт процедури позначається словами **"ON/OFF"** на дисплеї і в цей момент можливо підтвердження процедури скидання натисканням кнопки **«PT»** або вихід з процедури натисканням кнопки **«ON/OFF»**.

ДОГЛЯД І ОБСЛУГОВУВАННЯ СКЛЯНОЇ ПОВЕРХНІ

Всі зовнішні поверхні повинні очищатися тільки теплою водою з додаванням невеликої кількості рідини для промивання, що наноситься на вологу тканину, при цьому слід уникати надмірної кількості води. Протріть поверхню насухо за допомогою м'якої чистої тканини. Не допускайте попадання води на панелі управління, так як це може привести до пошкодження електронних пристроїв.

Тканина повинна використовуватися для нержавіючої сталі, скла, пластику і хромованих поверхонь без використання води або хімікатів.

Не допускається використання універсальних миючих засобів для даного скла, так як вони можуть залишати на склі сліди блакитного відтінку.

Якщо рідина, що містить цукор, потрапить на варильну панель, необхідно негайно видалити її за допомогою губки і декількох крапель миючого засобу, що підходить для керамічного скла, за допомогою паперового рушника.

При цьому слід уникати використовувати миючого засобу, що містить соду, кислоти, хлор або розчинники.

Також слід уникати використання абразивних миючих засобів, абразивних губок чи інших засобів, що містять дрібні частинки, так як це може привести до дряпання поверхні. Не допускається використання тканини, яка раніше могла бути використана з миючими засобами.

Високоміцне скло може бути пошкоджено при падінні на нього предметів.

Якщо з якоїсь причини скло тріснуло, негайно перекрийте газові вентилі, відключіть електроживлення та зверніться за допомогою.

Ніколи не використовуйте для очищення сталеву мочалку або ножі.

ДОГЛЯД І ОБСЛУГОВУВАННЯ ГАЗОВОГО ВЕНТИЛЯ

Кнопки на скляній поверхні можна очищати теплою м'якою мильною водою і тканиною. Частини конфорки також можна мити у гарячому мильному розчині, однак, не можна їх занурювати в воду, коли вона гаряча.

Не можна мити в посудомийній машині.

ДОГЛЯД І ОБСЛУГОВУВАННЯ ПРИМАЧІВ ДЛЯ КАСТРУЛЬ

Тримачі для каструль можна очищати теплою мильною водою і шляхом зскрібання бруду. Не можна їх мити в посудомийній машині.

З плином часу тримачі для каструль можуть втратити колір.

MODEL:

GL 64 S

ЕЛЕКТРОННА САМОДІАГНОСТИКА

Прилад проводить постійний контроль власного стану. Якщо виникає проблема чи помилка, яка може загрожувати безпеці користувача, прилад переходить в безпечний режим, тобто перекриваються електромагнітні клапани, і на дисплеї висвічується код помилки.

Індикатор помилки	Тип неполадки	Можлива причина	Можливе рішення
b	Один з пальників в статусі «Заблоковано»	Немає подачі газу	Відновіть подачу газу та розблокуйте пальники
		Іонізаційний електрод необхідно очистити або він не в контакті з полум'ям	Очистіть і перевірте електрод і розблокуйте пальники
		Прилад не заземлений	Перевірте підключення і розблокуйте пальники
F	Зовнішній детектор / ланцюг контролю полум'я не в порядку на одному з пальників	Неправильне підключення іонізаційного електрода	Перевірте підключення
		Неполадка ланцюга	Замініть прилад
FLt00	Неполадки контролю головного клапана	Неполадка ланцюга	Замініть прилад
FLt01	Неполадка в ланцюзі поляризуючої напруги	Неполадка ланцюга	Замініть прилад
FLt02	Неполадка контрольного ланцюга	Неполадка ланцюга	Замініть прилад
FLt03	Неполадка мікроконтролера	Неполадка ланцюга	Замініть прилад
FLt04	Неполадка Eeprom	Неполадка ланцюга	Замініть прилад
FLt05	Неполадка ланцюга приводу клапана	Неполадка ланцюга	Замініть прилад
FLt06	Перевищено ліміт 5 скидань протягом 15 хвилин	Процедура скидання пальника була проведена більш 5 разів протягом 15 хвилин	Зачекайте 15 хвилин, потім розблокуйте пальник
FLt08	Неполадка ланцюга електроживлення	Неполадка ланцюга	Замініть прилад

MODEL:

GL 64 S

Індикатор помилки	Тип неполадки	Можлива причина	Можливе рішення
FLt09	Загальна неполадка	Харчування було відключено перш, ніж виникла помилка іншого типу	Проведіть процедуру розблокування пальників
	Неполадка резонатора	Неполадка ланцюга	Замініть прилад
FLt0A	Всі пальники в стані блокування	Немає подачі газу	Відновіть подачу газу та розблокуйте пальники
		Іонізаційний електрод необхідно очистити або він не в контакті з полум'ям	Очистіть і перевірте електрод і розблокуйте пальники
		Прилад не заземлений	Перевірте підключення та розблокуйте пальники
		Витік газу з клапана викликав небажане запалювання другого пальника при розпалюванні першого. Займання полум'я на другому пальнику на більш ніж 10 секунд викликає цю неполадку	Замініть несправний клапан
FLt0C	Помилка з'єднання в логічному ядрі	Неполадка ланцюга	Замініть прилад
FLt0E	Помилка контролю клавіатури	Механічна деформація може пошкодити опору клавіатури на склі	Почекайте кілька секунд для перекалібрування клавіатури; якщо помилка залишається, вимкніть і потім увімкніть живлення; якщо помилка все ще є, замініть прилад

MODEL:

GL 64 S

СХЕМА ПІДКЛЮЧЕННЯ

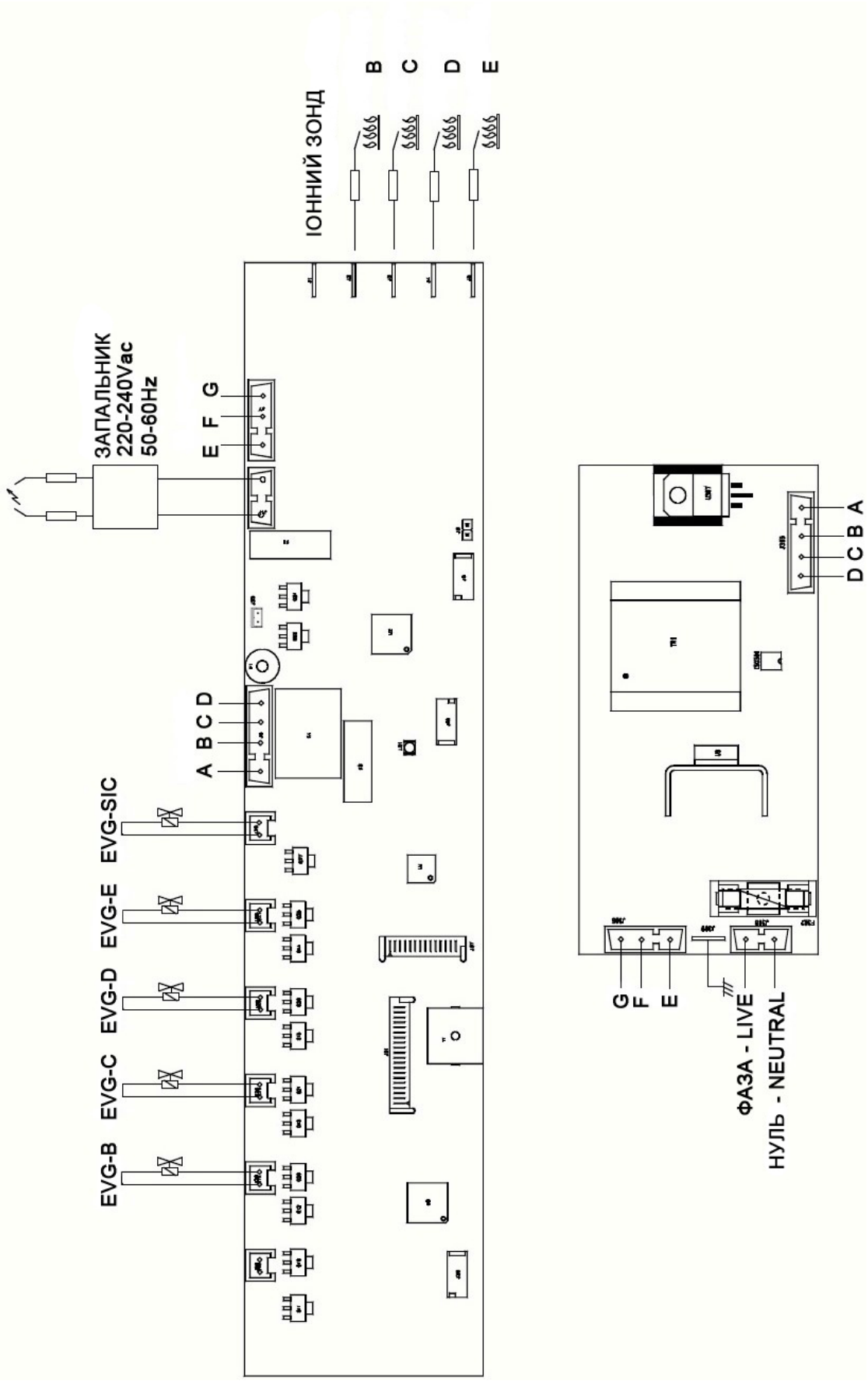

MODEL:

GL 64 S

ГАБАРИТНІ РОЗМІРИ

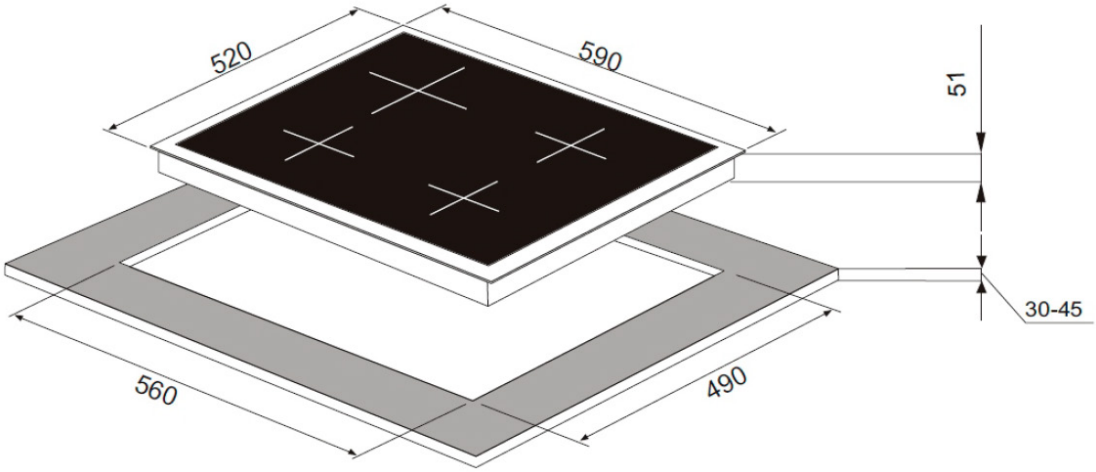

ВИРОБНИК ЗАЛИШАЄ ЗА СОБОЮ ПРАВО НА ВНЕСЕННЯ ЗМІН, ЩО НЕ ВПЛИВАЮТЬ НА ФУНКЦІОНАЛЬНІ ХАРАКТЕРИСТИКИ ПРИЛАДУ

Günter & Hauer GmbH
www.gunter-hauer.de

Tel: +49 (2253) 960839
Fax: +49 (2253) 960827
Email: info@gunter-hauer.de

Postfach 1268,
53896 Bad Münstereifel,
Deutschland

Служба інформаційної підтримки на території України
Тел. 0 800 60 44 69
Email: info@gunter-hauer.ua